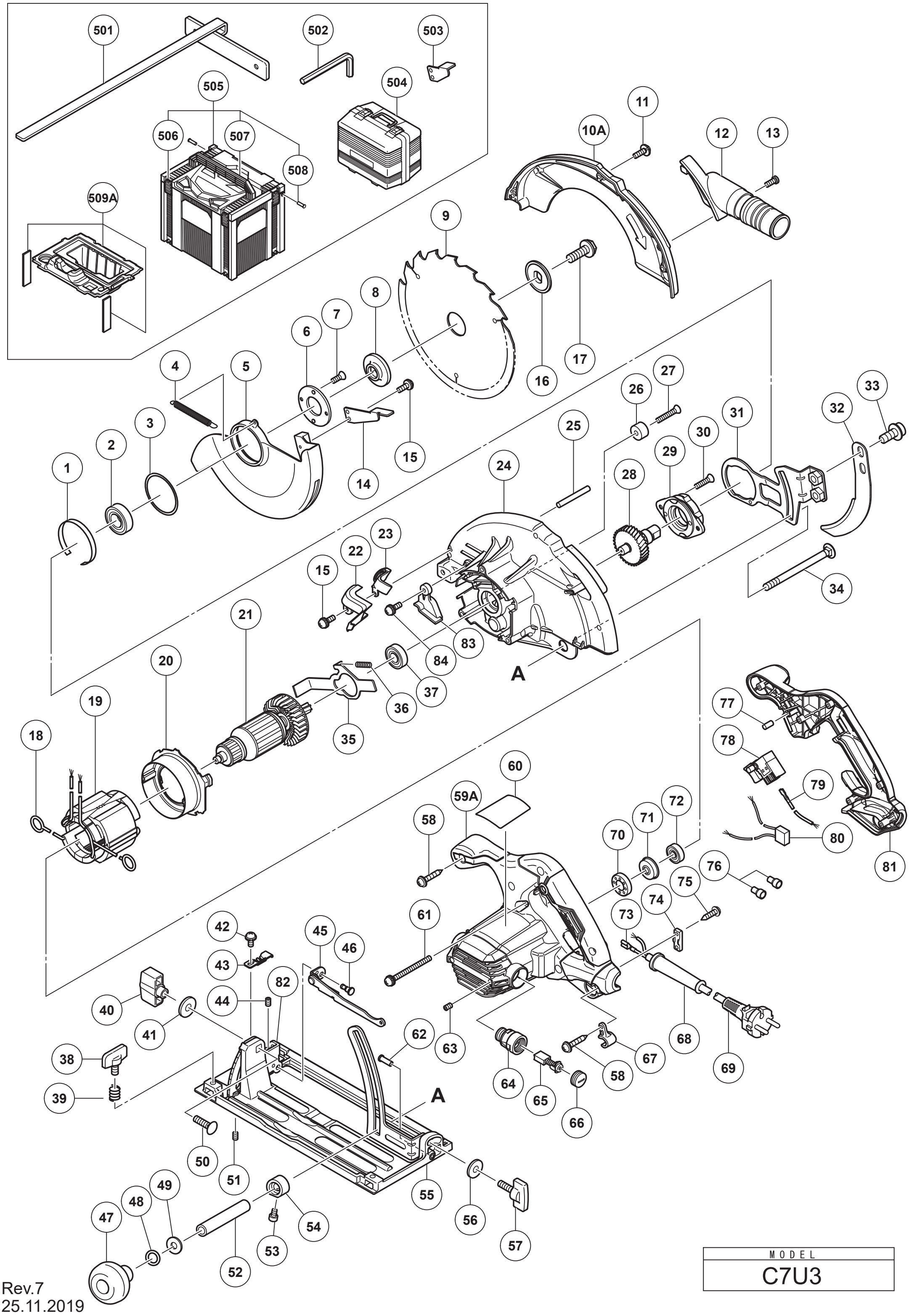

MODEL
C7U3

Rev.7
25.11.2019